略称：PM-D120QQ-R

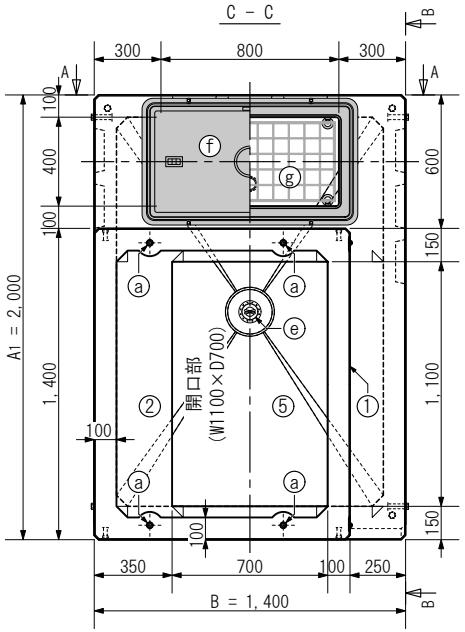

［点検口配置側/右開口］

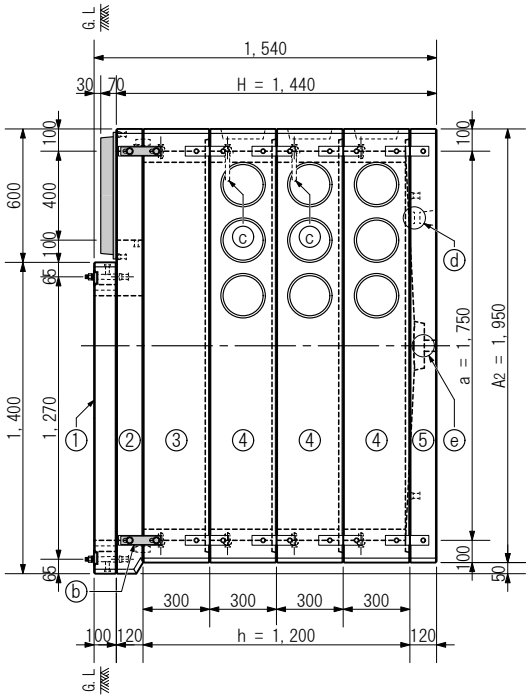

［盤前面側］
B － B

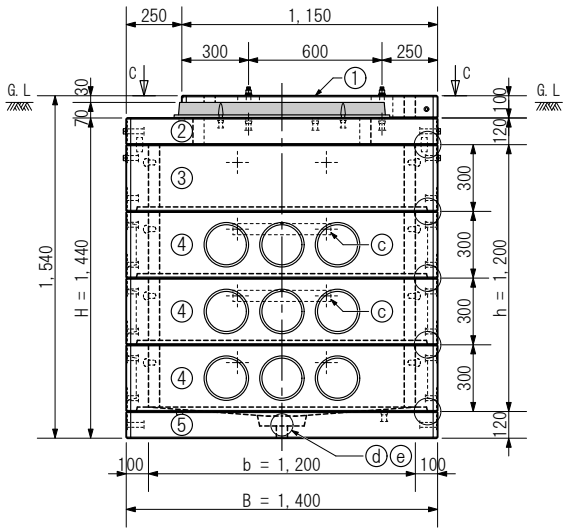

ノックアウト部詳細

（ 尺度 1：45 ）

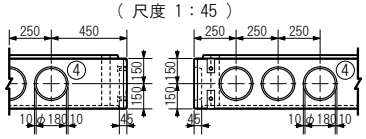

ピンホルダー部詳細

（ 尺度 1：15 ）

部材組用

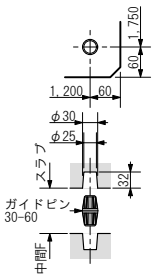

ソケット部詳細

（ 尺度 1：12 ）

凹部

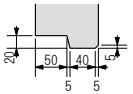

凸部

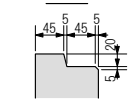

［構成補足］
本図のノックアウト面配置方向は一例で、反転は個別で可能です

A：長辺外側幅，B：短辺外側幅，H：外側高さ　　a：長辺内側幅，b：短辺内側幅，h：内側高さ

装　備　解　説	
敷設ボルト M16 標準添付	リフレクター（夜間視認用）
※盤を敷設する際に使用するボルトを添付しております	※装着側が盤の前面側と識別できます
落下防止鋼 800×400用	止水栓 C-50
※工事中の安全対策用であり取付及び撤去は容易です	※水抜穴φ50に装着して止水が可能です

製　図	発　行	承　認
渡部		

盤部耐震性

Ks＝1.0
震度クラスS

本体耐荷重

T-8
敷地内
1輪 22.0kN

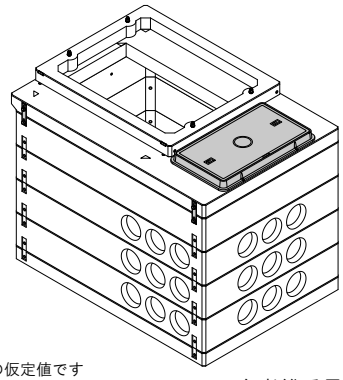

※耐震性は地上敷設時の仮定値です
※耐荷重は敷設状況により変わります
※鉄蓋のデザインは一例です

参考総重量： 3,147 kg
（鉄蓋は考慮せず）

製品構成，付属品構成

番号	製　品　名	参考重量	数量	備　考
①	PMD調整ブロック C100	117 kg	1	リフレクター2箇所付
②	PMDスラブ横置用 T120/左右対応	489 kg	1	鉄蓋後載版
③	PMD1750×1200×300(100)中間F	440 kg	1	上端面フラット処理
④	PMD1750×1200×300(100)中間	427 kg	3	ノックアウト付
⑤	PMDベース T120	820 kg	1	水抜穴φ50装備
⑥				

符号	部　品　名	材　質	数量	備　考
ⓐ	全ネジボルト M16×180	SS400	4	盤敷設用(1N,1W,1SW付)
ⓑ	連結プレート M16-S180	SS400	4	転倒防止用(調整部300超時)
ⓒ	ステップ(M12ボルト固定)	－	2	固定幅400mm対応品
ⓓ	接地線用ノックアウト φ50	－	1	必要により開口処理
ⓔ	止水栓 C-50	P P	1	ネジ式着脱構造
ⓕ	鉄蓋800×400［後載用］	－	1	黒色防錆塗装
ⓖ	落下防止鋼800×400用	SD295	1	安全荷重 110kg

使用材料（強度表示，材料規格）

コンクリート　：普通/プレキャスト　（ 設計基準強度 27 N/mm²以上 ）
鉄筋(異形棒鋼)：D13,D10　（ SD295 － JIS G 3112 ）

仕様解説

本図は枠高70mmの鉄蓋800×400と盤部調整高を100mmとした組み合わせ例となります(地上面からの盤嵩上げ高は30mm程度となります)

用　紙	A4	製品名	集合住宅用ハンドホール横置 1200QQ-C100/右開口
単　位	mm	［内　寸］	［ a1750×b1200×h1200 ］
尺　度	1：34	型　式	PMD1750Q-SS1200QQ-C100-WRS
作図年月日	2023.07.21	株式会社マンホール商会	
図面版番号	Ver.3.61		