略称：PM-B120RS

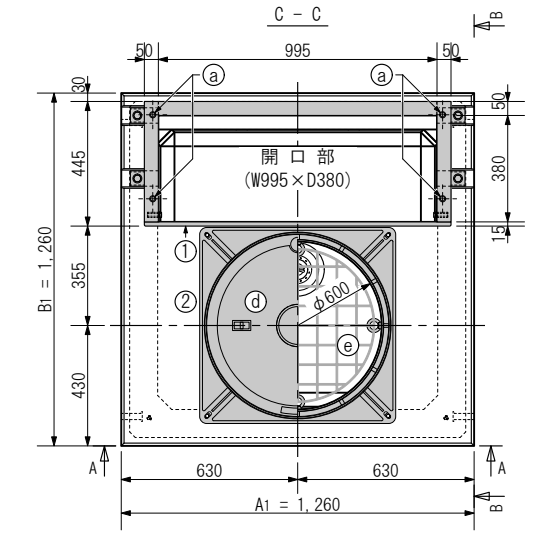

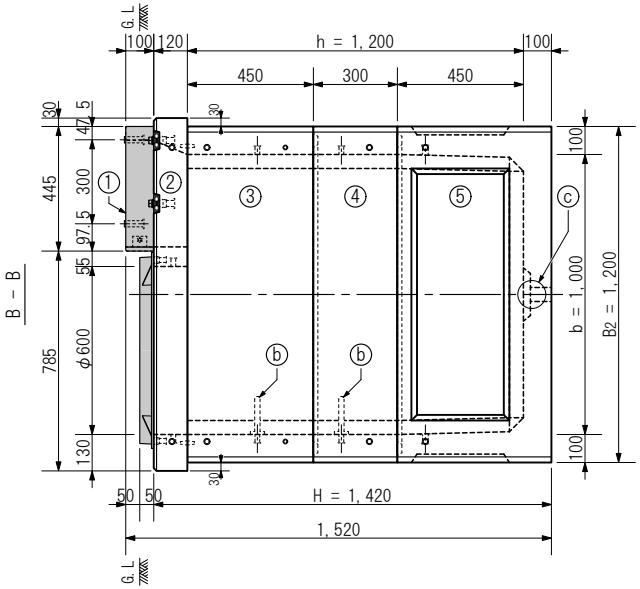

[盤前面側]

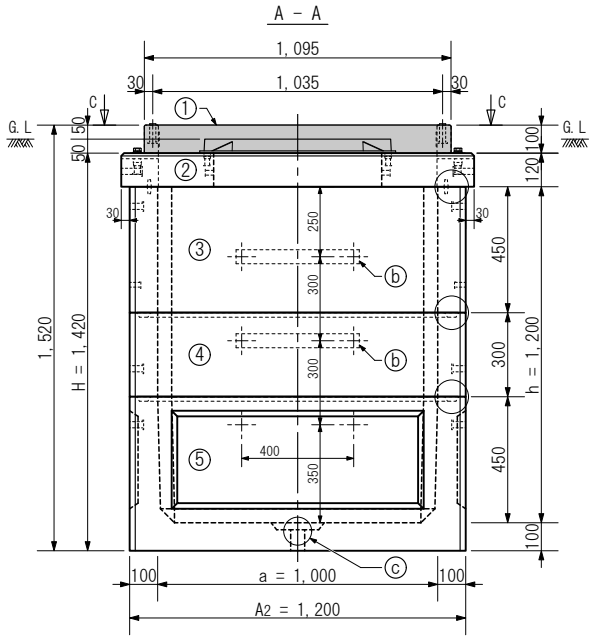

ノックアウト部詳細

（ 尺度 1：36 ）

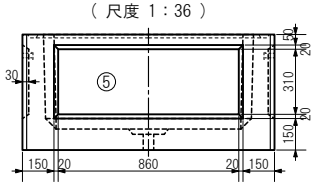

ピンホルダー部詳細

（ 尺度 1：12 ）

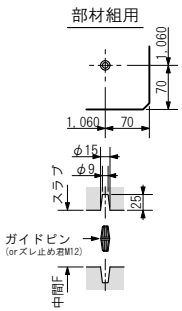

ソケット部詳細

（ 尺度 1：12 ）

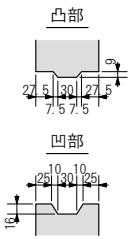

装　備　解　説	
敷設ボルト ↓ M16 取付対応	落下防止鋼 φ600用
※盤側に敷設用ボルトが標準添付されております	※工事中の安全対策用であり取付及び撤去は容易です

止水栓 C-50

※水抜穴φ50に装着して止水が可能です

製　図	発　行	承　認
渡部		

盤部耐震性

Ks＝0.6

震度クラスA

本体耐荷重

T-8

敷地内

1 輪 22.0 kN

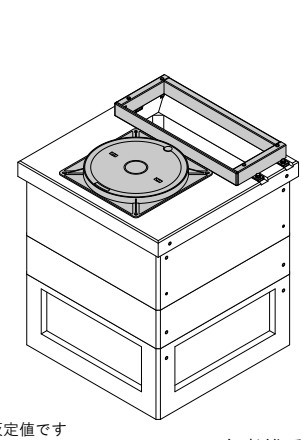

※耐震性は地上敷設時の仮定値です
※耐荷重は敷設状況により変わります
※鉄蓋のデザインは一例です

参考総重量： 1,877 kg
（鉄蓋は考慮せず）

製品構成，付属品構成

番号	製　品　名	参考重量	数量	備　考
①	A-1･A-2ブロック	35 kg	1	盤敷設用
②	PMBスラブ T120	272 kg	1	鉄蓋後載版
③	MHS1000□×450(100)中間F	483 kg	1	上端面フラット処理
④	MHS1000□×300(100)中間	317 kg	1	
⑤	MHS1000□×450(100)下部	770 kg	1	水抜穴φ50装備
⑥				

符号	部　品　名	材　質	数量	備　考
ⓐ	インサート M16×50	SUS304	4	盤敷設用,A-1内埋込仕様
ⓑ	ステップ(M12ボルト固定)	－	2	固定幅400mm対応品
ⓒ	止水栓 C-50	P P	1	ネジ式着脱構造
ⓓ	鉄蓋φ600 [角枠仕様・後載用]	－	1	黒色防錆塗装
ⓔ	落下防止鋼φ600用	SR235	1	安全荷重 110kg
ⓕ				
ⓖ				

使用材料（強度表示，材料規格）

コンクリート　：普通/プレキャスト　（ 設計基準強度 27 N/mm²以上 ）

鉄筋(異形棒鋼)：D10　（ SD295 － JIS G 3112 ）

仕様解説

本図は枠高50mmの鉄蓋φ600と盤部調整高を100mmとした組み合わせ例となります(地上面からの盤嵩上げ高は50mm程度となります)

用　紙	A4	製品名	パットマウント用ハンドホール タイプB 1200RS
単　位	mm	[内 寸]	[a1000×b1000×h1200]
尺　度	1：27	型　式	PMB1000S-CS1200RS-MHS
作図年月日	2023.04.12	株式会社マンホール商会	
図面版番号	Ver.3.61		

A：長辺外側幅，B：短辺外側幅，H：外側高さ　　a：長辺内側幅，b：短辺内側幅，h：内側高さ