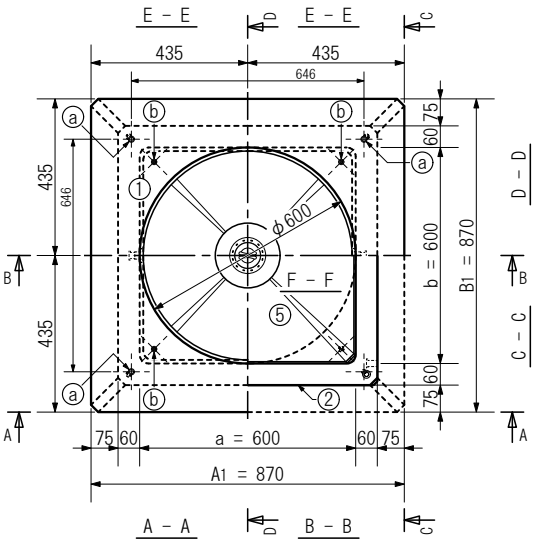

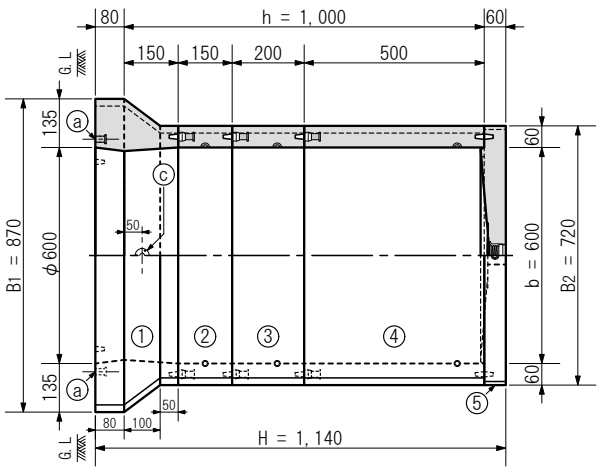

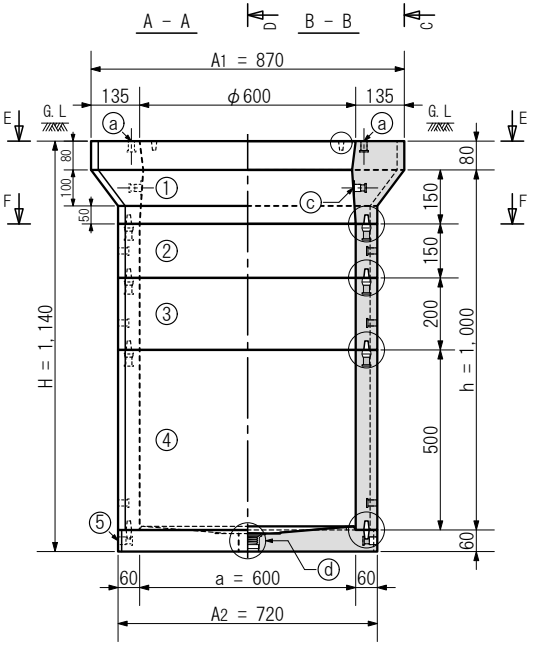

ピンホルダー部詳細

（ 尺度 1：8 ）

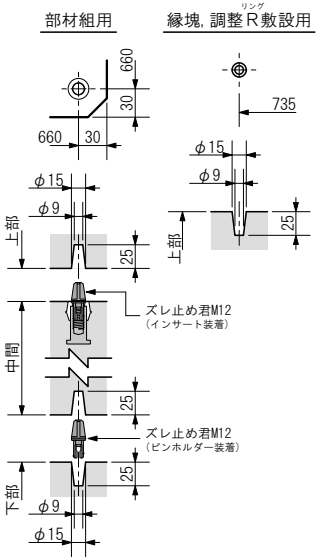

装　備　解　説	
マルチ M12 φ600 インサート	止水栓 C-50
※鉄蓋及び縁塊敷設用のインサートを標準装備してます	※水抜穴φ50に装着して止水が可能です

製　図	発　行	承　認
渡部		

［構成補足］
本図の中間部材の積上順番は一例で、変更は任意で可能です

A：長辺外側幅，B：短辺外側幅，H：外側高さ　　a：長辺内側幅，b：短辺内側幅，h：内側高さ

本体耐荷重

T-8
敷地内
1 輪 22.0 kN

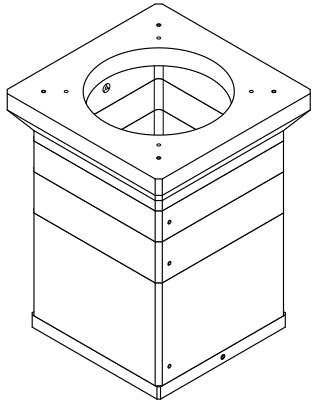

※耐荷重は敷設状況により変わります

参考総重量：　581 kg

製品構成，付属品構成

番号	製　品　名	参考重量	数量	備　考
①	MHK600□×150(60)上部	182 kg	1	型式：MHK600S-U150F-N
②	MHK600□×150(60)調整	57 kg	1	型式：MHK600S-L150T-LF
③	MHK600□×200(60)調整	76 kg	1	型式：MHK600S-L200T-LF
④	MHK600□×500(60)中間	190 kg	1	型式：MHK600S-W500T-LF
⑤	600□用ベース T60	76 kg	1	型式：MDK600S-S60B
符号	部　品　名	材　質	数量	備　考
ⓐ	インサート M12×30	SS400	4	鉄蓋，縁塊敷設用
ⓑ	ピンホルダーφ15	－	4	縁塊，調整リング敷設用
ⓒ	インサート M12×30	SS400	2	金物装着用
ⓓ	止水栓 C-50	P P	1	ネジ式着脱構造

使用材料（強度表示，材料規格）

コンクリート　：普通/プレキャスト　（ 設計基準強度 27 N/mm²以上 ）

鉄筋(異形棒鋼)：D10，D6　（ SD295 － JIS G 3112 ）

仕様解説

1）本製品はφ600，□600開口の鉄蓋，化粧蓋，縁塊に対応します

2）耐荷重設定はT-8相当で土被り300mm迄とします

（土被りは床上端面からの距離となります）

用　紙	A4	製品名	MHK600□×1000-t60(T)［底板仕様］
単　位	mm	［内　寸］	［ a600×b600×h1000 ］
尺　度	1：21	型　式	MHK600S-TS1000PL
作図年月日	2022.12.12	株式会社マンホール商会	
図面版番号	Ver.3.61		