略称：PM-D120QQ-L

件名：

区別：

20XX. XX. XX 作図

（注意事項）
・穴加工及び箱抜加工は原則として部材内側の点線内に収める
　ようにして下さい

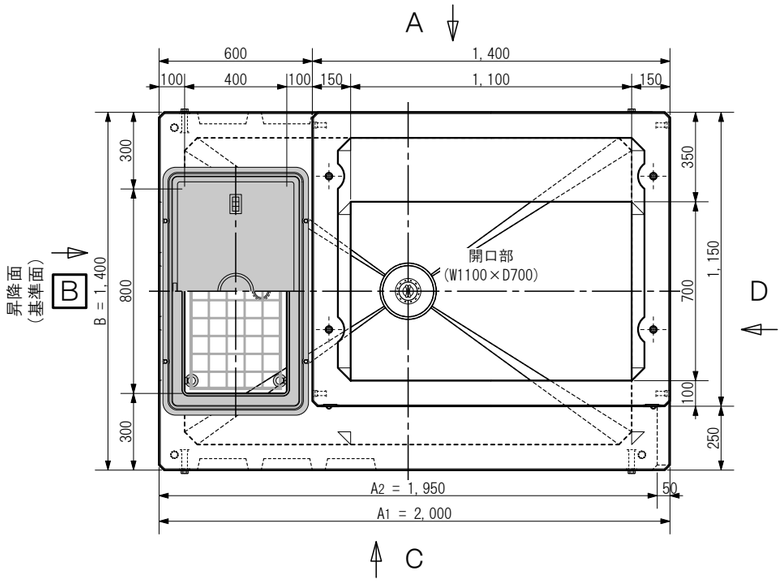

A面

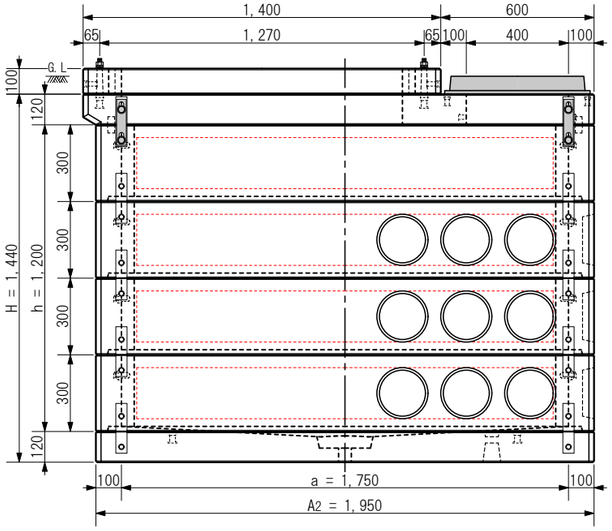

B面

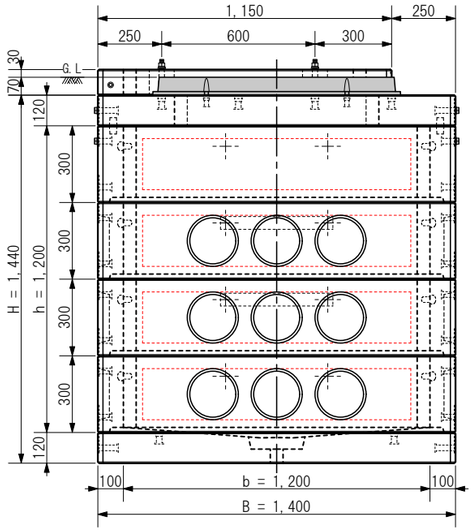

C面

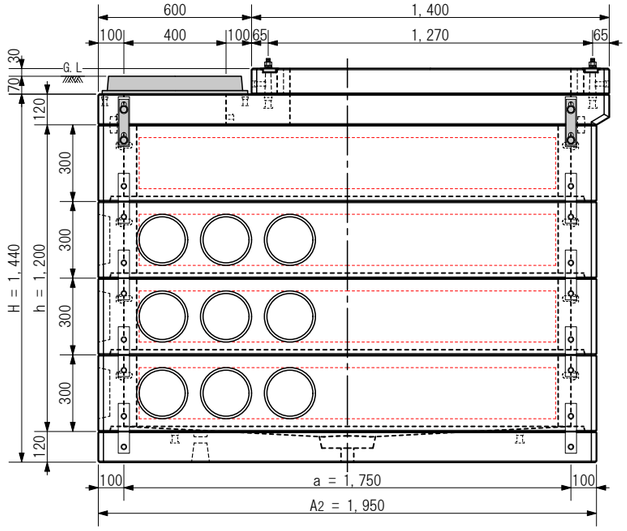

D面

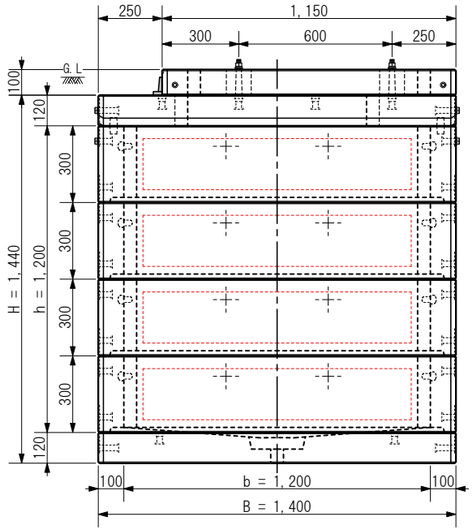

番号	製　品　名	材　質	数量	参考重量	備　考
①	PMD調整ブロック C100	R　C	1	１１７kg	リフレクター2箇所付
②	PMDスラブ横置用 T120/左右対応	R　C	1	４８９kg	鉄蓋後載版
③	PMD1750×1200×300(100)中間F	R　C	1	４４０kg	上端面フラット処理
④	PMD1750×1200×300(100)中間	R　C	3	４２７kg	ノックアウト付
⑤	PMDベース T120	R　C	1	８２０kg	水抜穴φ50装備

※各面は外側からの矢視図です

規　格	型式	PMD1750Q-SS1200QQ-C100-WLS			製品名	集合住宅用ハンドホール横置1200QQ-C100/左開口
1. 鉄筋 = D13, D10	製図	確認	単位	用紙	尺　度	内寸表示　a１７５０×b１２００×h１２００
2. ピッチ = 100, 150	# #		mm	A3	1：24	株式会社マンホール商会
3. 設計基準強度 = 27 N/mm²以上						

A：長辺外側幅，B：短辺外側幅，H：外側高さ
a：長辺内側幅，b：短辺内側幅，h：内側高さ