略称：PM-A115RR

件名：

区別：

20XX. XX. XX 作図

（注意事項）
・穴加工及び箱抜加工は原則として部材内側の点線内に収めるようにして下さい
（点線内面積の有効開口率は60%以内を目安とします）

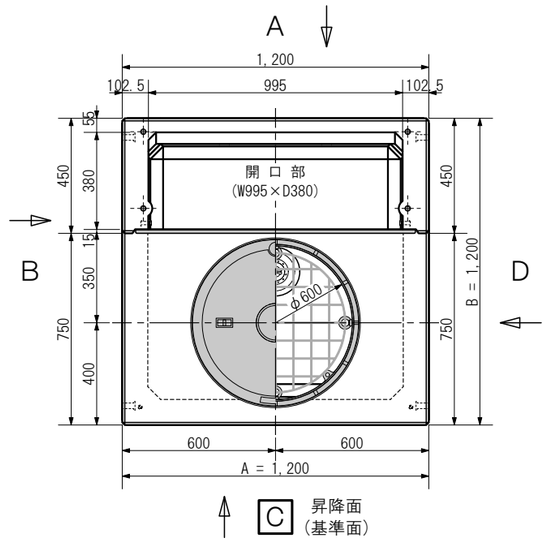

A面

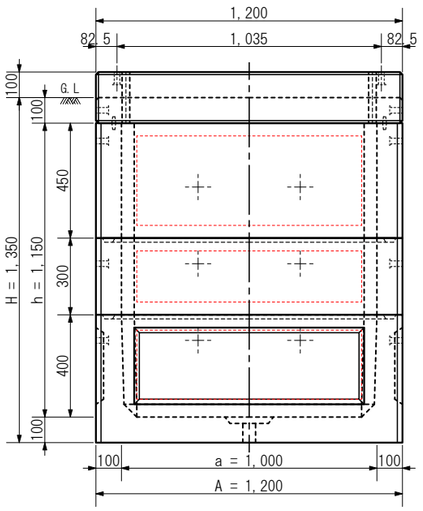

B面

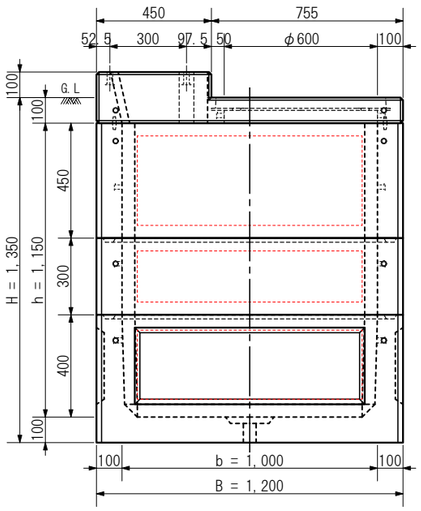

C面

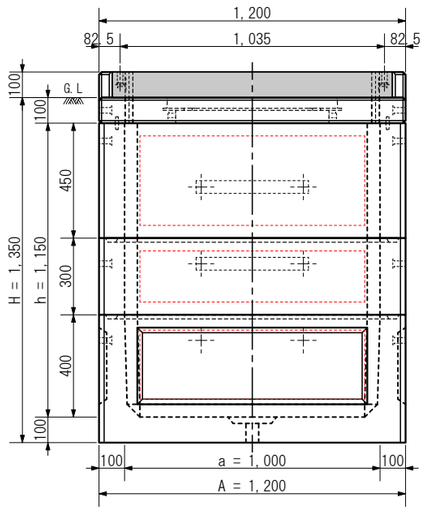

D面

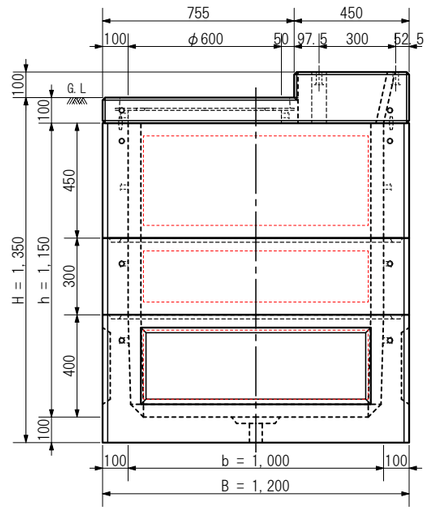

※各面は外側からの矢視図です

番号	製品名	材質	数量	参考重量	備考
①	PMAスラブ T100RR/A-2	R C	1	２３５kg	鉄蓋埋込版，遮蔽板付
②	MHS1000□×450(100)中間F	R C	1	４８３kg	上端面フラット処理
③	MHS1000□×300(100)中間	R C	1	３１７kg	
④	MHS1000□×400(100)下部	R C	1	７２５kg	水抜穴φ50装備

規格
1. 鉄筋＝D10
2. ピッチ＝100～300
3. 設計基準強度＝27 N/mm²以上

型式	PMA1000S-CS1150RR-MHS				製品名	パットマウント用ハンドホール タイプA 1150RR
製図	確認	単位	用紙	尺度	内寸表示	a１０００×b１０００×h１１５０
##		mm	A3	1：24	株式会社マンホール商会	

A：長辺外側幅，B：短辺外側幅，H：外側高さ
a：長辺内側幅，b：短辺内側幅，h：内側高さ