TROUGH

8

ケーブルトラフ

■ケーブルトラフ

１種・２種

直線用 / 曲線用

勾配用 / 分岐用

ケーブルトラフ（直線用）

形　状

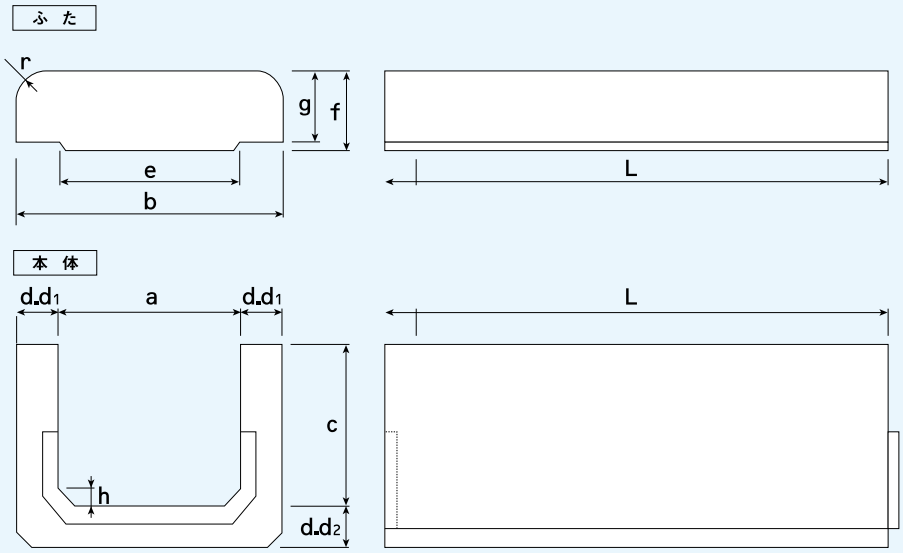

寸 法 表 ［直 線 用］

単位：mm

	呼び名	a	b	c	d	e	f	g	h	L	r	参考重量（kg） 本体	参考重量（kg） ふた
JIS 1種	70	70	120	75	25	65	40	30	15	1000	15	16	5(×2)
	100	100	150	145		90	60	50		500	25	14	9
	120	120	170	75		115						10	11
	120C			150								15	
	150A	150	210	90	30	145			20			15	14
	150B			120								16	
	150C			200								25	
	200A	200	270	90	35	190						20	18
	200B			170								26	
	200C			250								33	
	250	250	330	170	40	240			25			34	22
	300	300	390		45	290						38	26
	300C			250								47	
	330	330	430	210	50	320						50	32
	400	400	510	215	55	390						59	35
	430	430	540	170		420						58	37
	430C			250								70	
	550	550	670	215	60	540	70	60	50			82	55
	620	620	820	370	100	610	90	80				195	90
	許容差	±2				±3			—	±3	—		

※呼び名70の本体は、L寸法500mmも取り扱っております。　※呼び名100～620の本体は、L寸法1,000mmも取り扱っております（L寸法の許容差は±5mmになります）。

	呼び名	a	b	c	d_1	d_2	e	f	g	h	L	r	参考重量（kg） 本体	参考重量（kg） ふた
JIS 2種	K100	100	140	107	20	23	98	35	26	15	500	15	8	4
	K130	130	170				128						9	5
	K164	164	210	135	23	25	154	40	31	20			15	9
	K164C			210		30							19	
	K220	220	270	175	25		210	50	41			25	21	15
	K220C			255									30	
	K280	280	330	180			270			25			24	18
	K280C			255									30	
	K330	330	390	180	30	35	320						29	22
	K330C			260									36	
	K450	450	510	235			440						40	29
	K470C	470	540	265	35	40	460						51	31
	許容差	±2					±3			—	±3	—		

※呼び名K100～K164 の本体は、L寸法 1,000mm も取り扱っております（L寸法の許容差は ±5mm になります）。

ケーブルトラフ（曲線用）

形　状

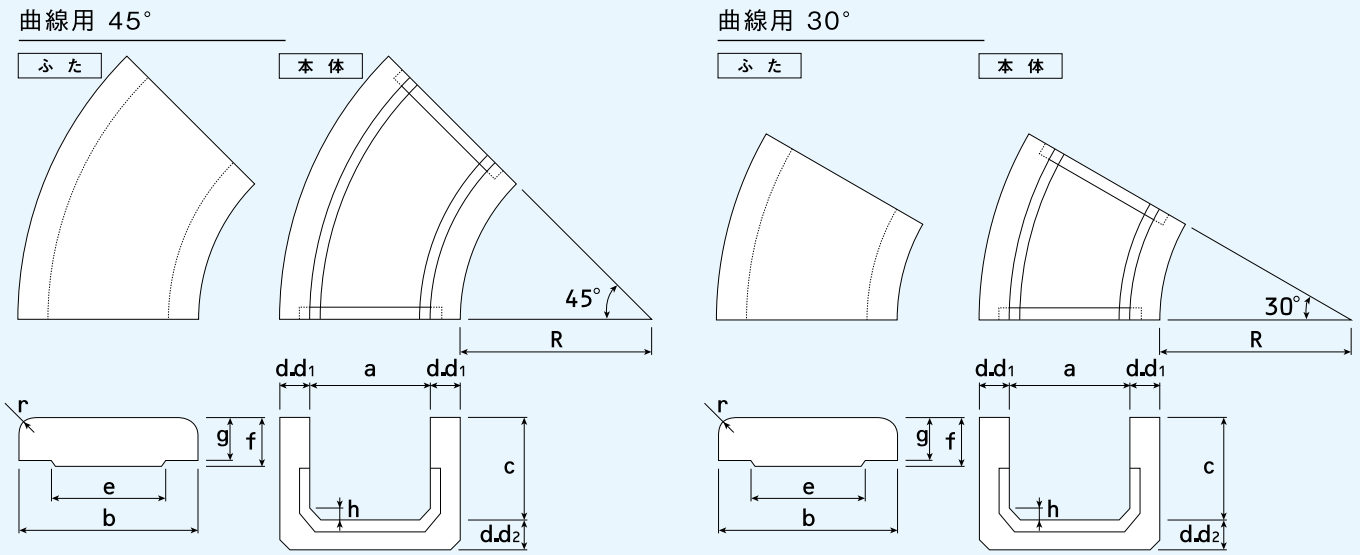

寸 法 表 ［曲 線 用］

単位：mm

呼び名		a	b	c	d	e	f	g	h	r	R 45°	R 30°	参考重量（kg） 45°	参考重量（kg） 30°
JIS 1種	70	70	120	75	25	65	40	30	15	15	350	350	10	6
	100	100	150	145		90	60	50					—	—
	120	120	170	75		115				25			14	10
	120C			150									18	—
	150A	150	210	90	30	145			20				20	13
	150B			120									22	15
	150C			200									27	—
	200A	200	270	90	35	190							29	23
	200B			170									34	30
	200C			250									38	—
	250	250	330	170	40	240			25				45	39
	300	300	390		45	290							56	49
	300C			250									62	55
	330	330	430	210	50	320							—	—
	400	400	510	215	55	390							94	78
	430	430	540	170		420							—	—
	430C			250									105	—
	許容差	±2				±3			—					

呼び名		a	b	c	d_1	d_2	e	f	g	h	r	R 45°	R 30°	参考重量（kg） 45°	参考重量（kg） 30°
JIS 2種	K100	100	140	107	20	23	98	30	21	15	15	350	500	10	8
	K130	130	170				128							11	10
	K164	164	210	135	23	25	154	40	31	20				18	14
	K164C			210		30								20	15
	K220	220	270	175	25		210	50	41		25			28	25
	K220C			255										33	29
	K280	280	330	180			270			25				38	30
	K280C			255										42	34
	K330	330	390	180	30	35	320							45	37
	K330C			260										49	43
	K450	450	510	235			440							68	59
	K470C	470	540	265	35	40	460							77	65
	許容差	±2					±3			—					

※参考重量の記載のない製品は、2020 年 3 月以降の取り扱いがありません。
※その他の製品も予告なく取り扱いを終了する場合があります。

ケーブルトラフ（勾配用）

形　状

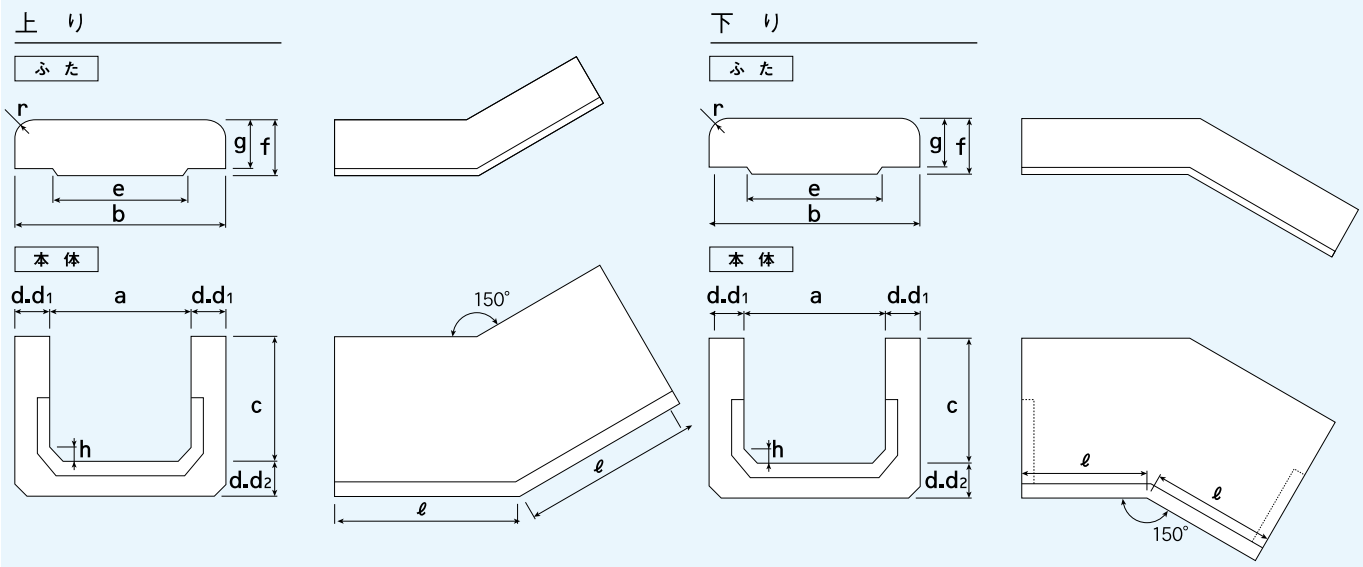

寸 法 表 ［勾配用］

単位：mm

呼び名		a	b	c	d	e	f	g	h	r	ℓ 上り	ℓ 下り	参考重量（kg） 上り	参考重量（kg） 下り
JIS 1種	70	70	120	75	25	65	40	30	15	15	250	150	13	12
	100	100	150	145		90	60	50					—	—
	120	120	170	75		115				25			20	14
	120C			150									24	18
	150A	150	210	90	30	145			20				26	19
	150B			120									27	22
	150C			200									31	27
	200A	200	270	90	35	190							33	29
	200B			170									38	34
	200C			250									42	40
	250	250	330	170	40	240			25				49	42
	300	300	390		45	290							56	53
	300C			250									60	63
	330	330	430	210	50	320							—	—
	400	400	510	215	55	390							79	79
	430	430	540	170		420							—	—
	430C			250									—	—
	許容差	±2				±3			—					

呼び名		a	b	c	d_1	d_2	e	f	g	h	r	ℓ 上り	ℓ 下り	参考重量（kg） 上り	参考重量（kg） 下り
JIS 2種	K100	100	140	107	20	23	98	30	21	15	15	250	150	13	10
	K130	130	170				128							14	11
	K164	164	210	135	23	25	154	40	31	20				22	18
	K164C			210		30								24	22
	K220	220	270	175	25		210				25			31	28
	K220C			255										38	35
	K280	280	330	180			270			25				41	35
	K280C			255				50	41					45	39
	K330	330	390	180	30	35	320							47	42
	K330C			260										48	45
	K450	450	510	235			440							61	56
	K470C	470	540	265	35	40	460							69	63
	許容差	±2					±3			—					

※参考重量の記載のない製品は、2020 年 3 月以降の取り扱いがありません。
※その他の製品も予告なく取り扱いを終了する場合があります。

ケーブルトラフ（分岐用）

形　状

片分岐

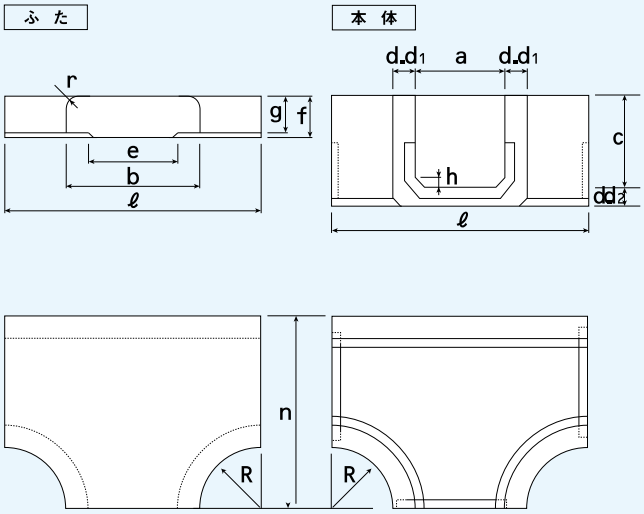

両分岐

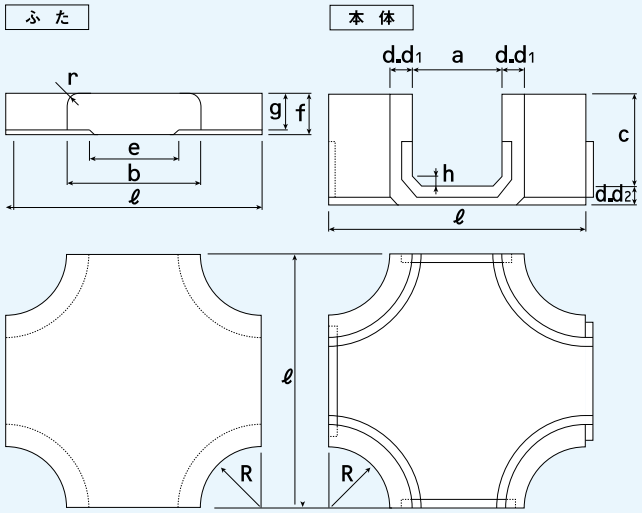

寸法表［分岐用］

単位：mm

呼び名		a	b	c	d	e	f	g	h	r	ℓ	n	参考重量（kg） 片分岐	参考重量（kg） 両分岐
JIS 1種	70	70	120	75	25	65	40	30	15	15	500	310	20	28
	100	100	150	145		90	60	50		25			—	—
	120	120	170	75		115						335	28	38
	120C			150									33	—
	150A	150	210	90	30	145			20				37	46
	150B			120									39	48
	150C			200									47	57
	200A	200	270	90	35	190						385	44	52
	200B			170									50	57
	200C			250									54	65
	250	250	330	170	40	240			25		560	445	70	76
	300	300	390		45	290					600	495	89	97
	300C			250									98	—
	330	330	430	210	50	320					700	605	—	—
	400	400	510	215	55	390							144	150
	430	430	540	170		420							—	—
	430C			250									—	—
	許容差	±2				±3			—					

呼び名		a	b	c	d_1	d_2	e	f	g	h	r	ℓ	n	参考重量（kg） 片分岐	参考重量（kg） 両分岐
JIS 2種	K100	100	140	107	20	23	98	30	21	15	15	500	320	17	27
	K130	130	170				128						335	18	28
	K164	164	210	135	23	25	154	40	31	20			355	27	35
	K164C			210		30								30	41
	K220	220	270	175	25		210	50	41		25		385	41	47
	K220C			255										50	52
	K280	280	330	180			270			25		560	445	50	61
	K280C			255										56	66
	K330	330	390	180	30	35	320					600	495	71	74
	K330C			260										73	79
	K450	450	510	235			440					700	605	105	107
	K470C	470	540	265	35	40	460						620	115	116
	許容差	±2					±3			—					

※参考重量の記載のない製品は、2020 年 3 月以降の取り扱いがありません。
※その他の製品も予告なく取り扱いを終了する場合があります。