BASE

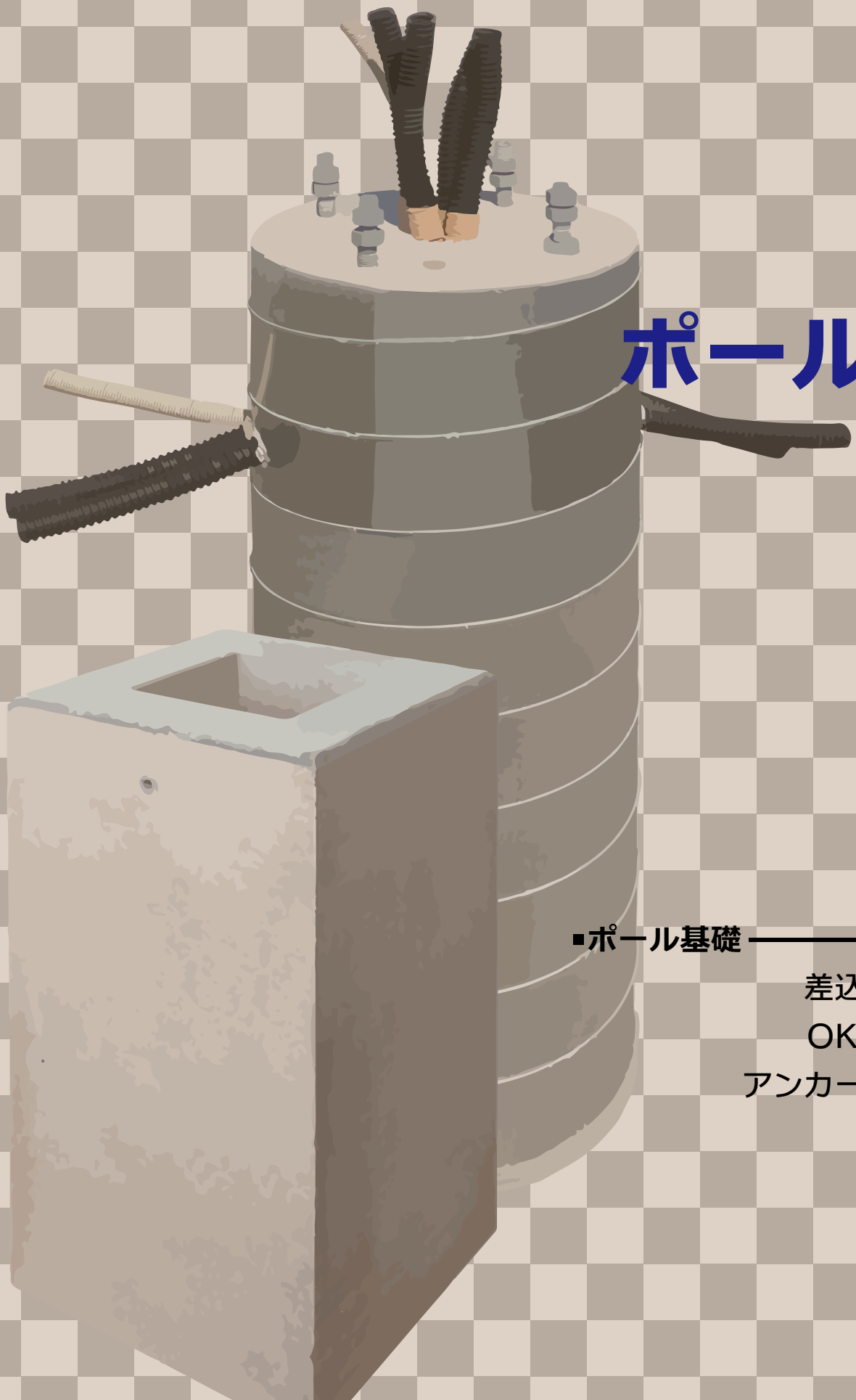

7

ポール基礎

■ポール基礎

差込式ポール基礎
OK 式ポール基礎
アンカー式ポール基礎

ポール基礎（差込式ポール基礎）

ポール基礎（差込式ポール基礎）

※個別の名称は「基礎種別+呼び」となります
（例）ポール基礎□400×700

■製品図解

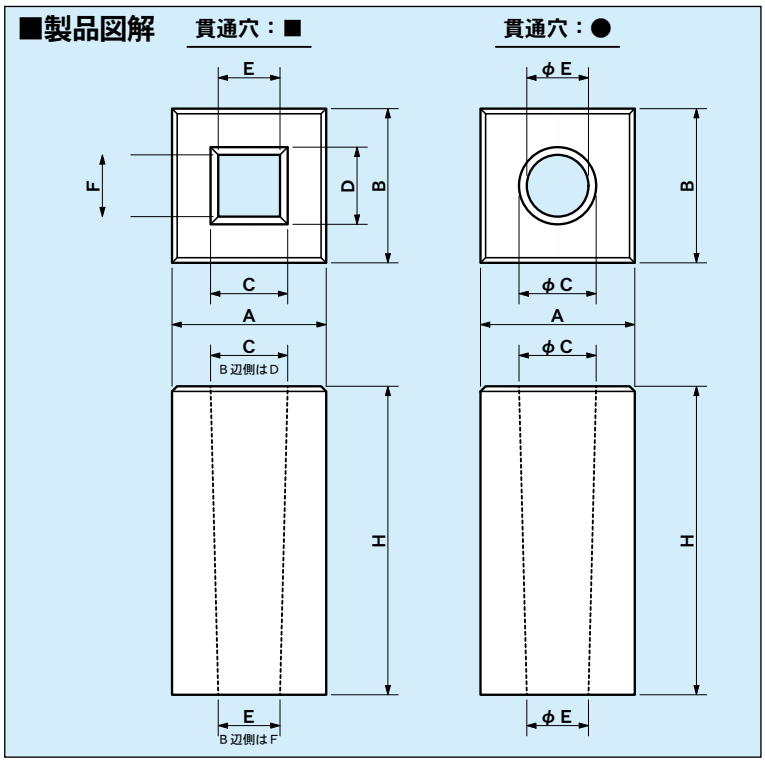

（補足）ポール基礎のサイズは敷設するポールの仕様（ポールの高さ，照明器具等の形状と重量 他）により選定されます。
従いましてサイズの選定については対象となるポールの製造元にお問い合わせ下さい。

●寸法一覧表

略　称（品 番）	呼　び（外側寸法）	A×B (mm)	H (mm)	C×D (mm)	E×F (mm)	参考重量 (kg)	貫通穴形　状
P-15030	□150×300	150×150	300	80×80	65×65	12	□
P-15040	□150×400	150×150	400	80×80	55×55	16.5	□
P-18045	□180×450	180×180	450	100×100	75×75	27	□
P-18060	□180×600	180×180	600	100×100	70×70	34	□
P-20020	□200×200	200×200	200	110×110	100×100	14	□
P-20030	□200×300	200×200	300	110×110	97×97	21	□
P-20045	□200×450	200×200	450	110×110	90×90	32	□
P-20060	□200×600	200×200	600	110×110	80×80	44	□
P-25020	□250×200	250×250	200	150×150	135×135	19	□
P-25025	□250×250	250×250	250	150×150	132×132	25	□
P-25030	□250×300	250×250	300	150×150	130×130	30	□
P-25040	□250×400	250×250	400	150×150	118×118	41	□
P-25045	□250×450	250×250	450	150×150	116×116	48	□
P-25050	□250×500	250×250	500	150×150	115×115	52	□
P-25060	□250×600	250×250	600	150×150	105×105	62	□
P-30020	□300×200	300×300	200	180×180	165×165	28	□
P-30025	□300×250	300×300	250	180×180	160×160	35	□
P-30030	□300×300	300×300	300	180×180	155×155	42	□
P-30035	□300×350	300×300	350	180×180	153×153	50	□
P-30040	□300×400	300×300	400	180×180	150×150	58	□
P-30045	□300×450	300×300	450	180×180	148×148	65	□
P-30050	□300×500	300×300	500	180×180	145×145	73	□
P-30060	□300×600	300×300	600	180×180	135×135	89	□
P-30070	□300×700	300×300	700	180×180	125×125	107	□
P-30080	□300×800	300×300	800	180×180	118×118	125	□
P-30090	□300×900	300×300	900	180×180	110×110	143	□
P-30100	□300×1,000	300×300	1,000	180×180	130×130	152	□
P-30110	□300×1,100	300×300	1,100	180×180	125×125	169	□
P-30120	□300×1,200	300×300	1,200	180×180	120×120	186	□

※貫通穴の寸法（C, D, E, F）は型枠の改修により予告無く変更の可能性があります。
※その他の高さ寸法、貫通穴形状もありますので適宜お問い合わせ下さい。

略　称 （品 番）	呼　び （外側寸法）	A×B （mm）	H （mm）	C×D （mm）	E×F （mm）	参考重量 （kg）	貫通穴 形　状
P-35025	□350×250	350×350	250	190×190	180×180	51	□
P-35030	□350×300	350×350	300	190×190	178×178	62	□
P-35035	□350×350	350×350	350	190×190	177×177	72	□
P-35040	□350×400	350×350	400	190×190	176×176	83	□
P-35045	□350×450	350×350	450	190×190	175×175	95	□
P-35050	□350×500	350×350	500	190×190	170×170	104	□
P-35060	□350×600	350×350	600	190×190	165×165	127	□
P-35070	□350×700	350×350	700	190×190	160×160	147	□
P-40030	□400×300	400×400	300	250×250	240×240	69	□
P-40040	□400×400	400×400	400	250×250	225×225	94	□
P-40045	□400×450	400×400	450	250×250	223×223	107	□
P-40050	□400×500	400×400	500	250×250	220×220	123	□
P-40060	□400×600	400×400	600	250×250	210×210	146	□
P-40070	□400×700	400×400	700	250×250	210×210	172	□
P-40075	□400×750	400×400	750	250×250	207×207	185	□
P-40080	□400×800	400×400	800	250×250	205×205	201	□
P-40090	□400×900	400×400	900	250×250	200×200	227	□
P-40100	□400×1000	400×400	1,000	250×250	210×210	241	□
P-40110	□400×1100	400×400	1,100	250×250	205×205	274	□
P-40120	□400×1200	400×400	1,200	250×250	200×200	302	□
P-45030	□450×300	450×450	300	250×250	235×235	100	□
P-45040	□450×400	450×450	400	250×250	225×225	133	□
P-45045	□450×450	450×450	450	250×250	220×220	151	□
P-45050	□450×500	450×450	500	250×250	215×215	169	□
P-45060	□450×600	450×450	600	250×250	210×210	205	□
P-45065	□450×650	450×450	650	250×250	213×213	225	□
P-45070	□450×700	450×450	700	250×250	210×210	243	□
P-45075	□450×750	450×450	750	250×250	207×207	260	□
P-50020	□500×200	500×500	200	250×250	235×235	88	□
P-50030	□500×300	500×500	300	250×250	232×232	132	□
P-50040	□500×400	500×500	400	250×250	219×219	178	□
P-50050	□500×500	500×500	500	250×250	210×210	224	□
P-50060	□500×600	500×500	600	250×250	200×200	270	□
P-50070	□500×700	500×500	700	250×250	210×210	317	□
P-50075	□500×750	500×500	750	250×250	207×207	340	□
P-50080	□500×800	500×500	800	250×250	205×205	363	□
P-50090	□500×900	500×500	900	250×250	200×200	413	□
P-50100	□500×1000	500×500	1,000	250×250	195×195	459	□
P-50110	□500×1100	500×500	1,100	250×250	190×190	510	□
P-50120	□500×1200	500×500	1,200	250×250	180×180	558	□
P-50130	□500×1300	500×500	1,300	φ300	φ300	536	○
P-55050	□550×500	550×550	500	250×250	225×225	283	□
P-55060	□550×600	550×550	600	250×250	220×220	347	□
P-55070	□550×700	550×550	700	250×250	215×215	406	□
P-55080	□550×800	550×550	800	250×250	210×210	463	□
P-55090	□550×900	550×550	900	250×250	205×205	521	□
P-55100	□550×1000	550×550	1,000	250×250	200×200	579	□
P-60060	□600×600	600×600	600	300×300	300×300	372	□
P-60070	□600×700	600×600	700	300×300	300×300	435	□
P-60080	□600×800	600×600	800	300×300	300×300	497	□
P-60090	□600×900	600×600	900	φ300	φ300	612	○
P-60100	□600×1000	600×600	1,000	φ300	φ300	666	○
P-60120	□600×1200	600×600	1,200	φ300	φ300	816	○
P-70070	□700×700	700×700	700	300×300	300×300	644	□
P-70080	□700×800	700×700	800	300×300	300×300	736	□
P-70090	□700×900	700×700	900	300×300	300×300	828	□
P-70100	□700×1000	700×700	1,000	300×300	300×300	920	□

OK式ポール基礎

OK式ポール基礎

■製品図解

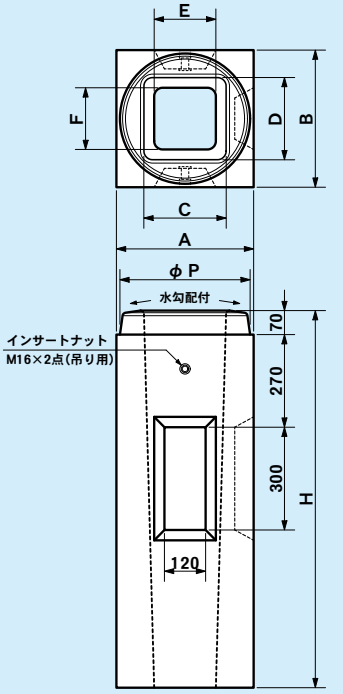

※配管用ノックアウト(W120×H300)は
3面のみ配置しております

●二次製品であるため、工事の簡素化と工期の短縮化ができます。
●上部が円形なので方向を選ばず自在に設置できます。
●天端に水勾配を設けており表面を露出させる場合でも仕上げが簡単できれいです。

●寸法一覧表

(単位 mm)

呼　び	上穴径	下穴径	表面外形	参考重量
400×1,100	□240	□180	φ380	280 kg
500×1,200	□260	□210	φ450	520 kg
600×1,300	□270	□200	φ540	880 kg

※個別の名称は「基礎種別+呼び」となります
(例) OK式ポール基礎400×1100

(補足)
サイズの選定は本カタログ175ページの資料を参考にして頂くか、対象となるポールの製造元にお問い合わせ下さい。

アンカー式ポール基礎

アンカー式ポール基礎

■製品図解

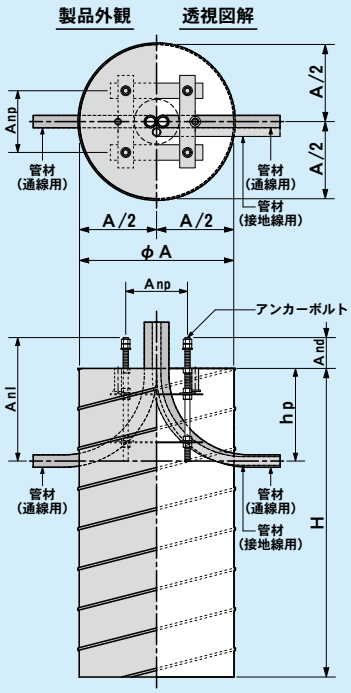

アンカー式ポール基礎は、ベースプレート式ポール柱の仕様によりアンカーボルトの呼び径，寸法と基礎本体の寸法が適宜異なるため、注文生産品による対応となります。

■注文時指定項目(例)

1) 基礎本体の形状寸法
丸型(左図参照)あるいは角型を指定します

丸型：φA(直径)×H(基礎高さ)
角型：A(長辺幅)×B(短辺幅)×H(基礎高さ)

2) アンカーボルトの仕様
呼び径(ミリあるいはインチ)を指定します

寸法指定：Anp(アンカーピッチ)
Anl(アンカー全長)
And(アンカー突出長)
※アンカーのネジ切長さはAndよりも最低20mmは長く確保して下さい。

3) 通線用あるいは接地線用の埋込管材
管材の種類(FEP管あるいはCD管等)，呼び径，埋込本数を指定します

管材位置：hp (側面突出深さ)
※管材の突出長さ等も指定可能です

ポール基礎参考資料

■参考資料：国土交通省大臣官房官庁営繕部設備・環境課監修
公共建築設備工事標準図（電気設備工事編）　より抜粋

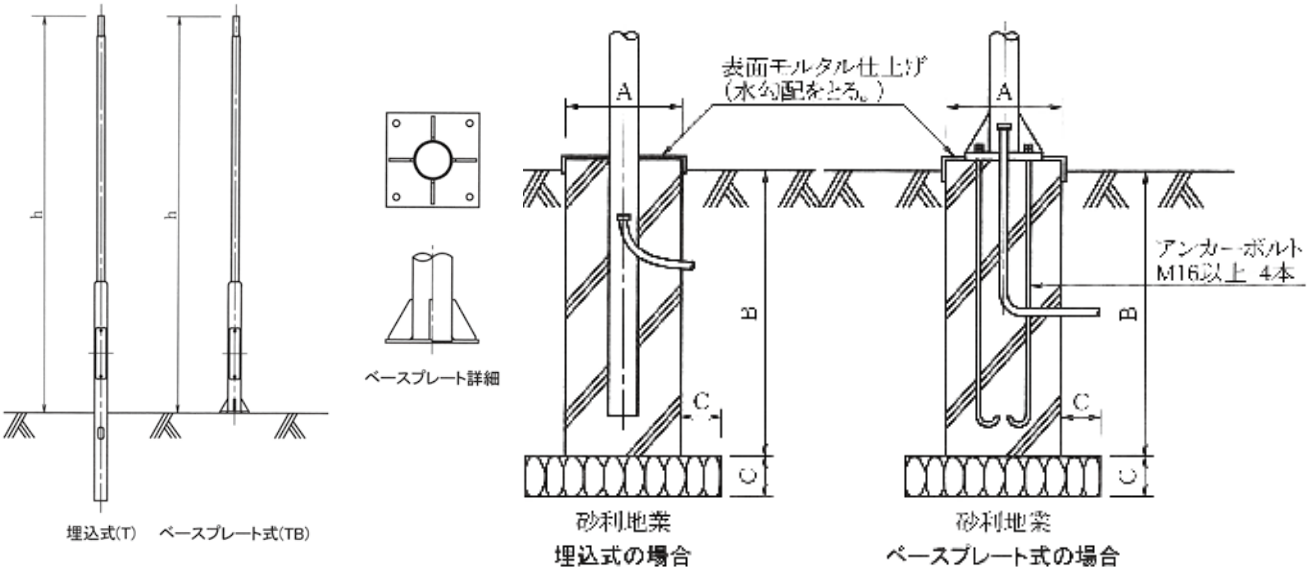

（基礎は差込式になります）　（基礎はアンカー式になります）

●適合一覧表

（単位 mm）

照明用ポール	適　合　器　具	基礎の寸法		
		A	B	C
T 又は TB 3.5 ～ 5	LST2-60 LSA2-63	400×400 又はφ500 以上	1,100 以上	100 以上
T 又は TB 3.5 , 4	LST1-60			
T 又は TB 4.5 , 5	LST1-60	600×600 又はφ700 以上	1,300 以上	100 以上

（備考）（1）図は、一例を示す。
（2）表以外の照明用ポールと、屋外灯を組合せる場合及び設置場所の耐風速が40m/sを超える場合は、算出した基礎寸法とする。
※算出は JIL1003「照明用ポール強度計算基準」等を参考にして行う

【Q & A】ポール基礎に関する質問

■基礎の選定について

Q1 ポール基礎の一覧表の中に欲しいサイズがない場合どうすれば良いですか？

A1 □500×650というサイズを例に採りますと、納期を頂ければ注文生産品として対応が可能ですが、在庫品で即納を希望する場合は「□500×700」を選定して頂くのが一般的です。ポール基礎のサイズ選定は、原則指定寸法の数値と同一あるいはそれ以上を採用します。

Q2 サイズが違っても重量がより重い基礎を選べば問題無いですか？

A2 基礎は「重量」ではなく「外形寸法」が重要で重い基礎を採用すれば良いとは言えません。例として「□400×700(172kg)」の代わりに「□500×400(177kg)」を採用して良いかと問われますと、高さ寸法が不足するので安定性の計算検証を行わない限りNGとなります。

Q3 指定の寸法では施工出来ないのでサイズ変更をしたいのですが可能ですか？

A3 ポール基礎のサイズ選定は、対象となるポールの製造元にて行っていますので、そちらにて相談するのが原則です。ただし、弊社においては使用するポールの安定性計算書があれば、そのデータを基にして検証計算を行う事は可能です。(計算業務は有償となります)

■基礎の仕様について

Q4 丸型(例φ500)を角型(例□500)に変更するのは問題ありませんか？

A4 厳密には施主の承認が必要ですが、設計の観点においては問題ありません。例としてφ500×600を、既製品で存在する□500×600に置き換えるというのはよくある話です。反対に角型(□500)から丸型(φ500)への変更はNGとなります。(図参照)

参考：基礎形状変更の可否について

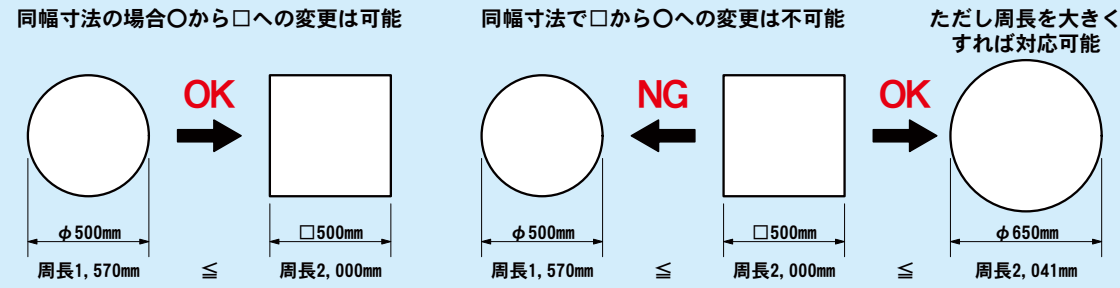

※設計の概論として、平面形状における「周長」が同等以上でないと置換できない

Q5 コンクリートの材質について指定はできますか？

A5 総論としては「セメントの種類指定等、一部は対応可能」となります。例として「東京都建設局」の仕様図面に「BB182(高炉セメント使用)」とあり、その通りにして欲しいという場合、高炉セメントへの変更は可能ですが、設計基準強度18N/mm²を指定することはできません。(弊社の設計基準強度は27N/mm²以上)
その理由は、指定の数字は現場打ち施工用であり、工場製品としては強度不足で車両による搬送時、あるいは敷設施工時に破損してしまう危険があるためです。

■基礎の施工について

Q6 差込式の貫通穴(例□250)とポール鋼管(例φ150)の隙間はどう処理しますか？

A6 一般的には砂あるいはドライモルタルを注ぎ込み、突き固めながらポール鋼管の鉛直起立を調整します。基礎の頂部については根巻コンクリートを増設する、排水勾配を設けるためにモルタル左官処理をする等、多々方法があります。